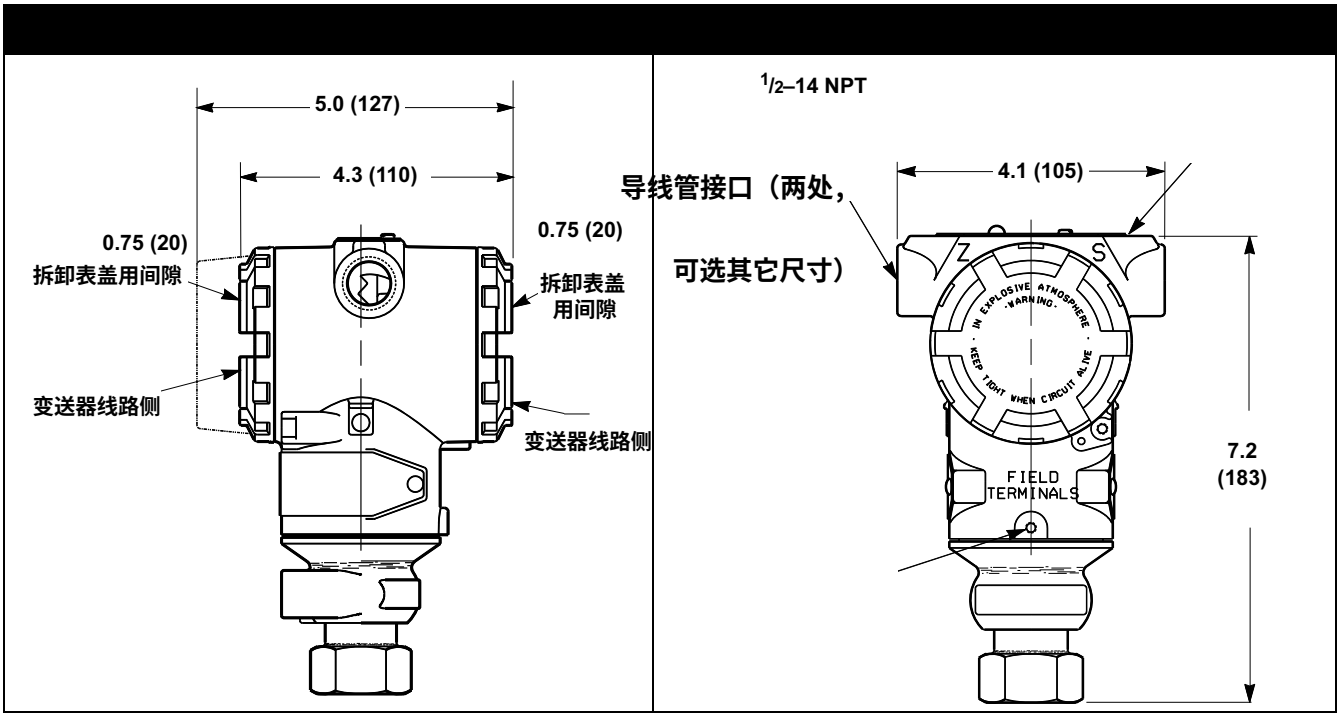

3051T型典型安装结构,带有可选安装支架

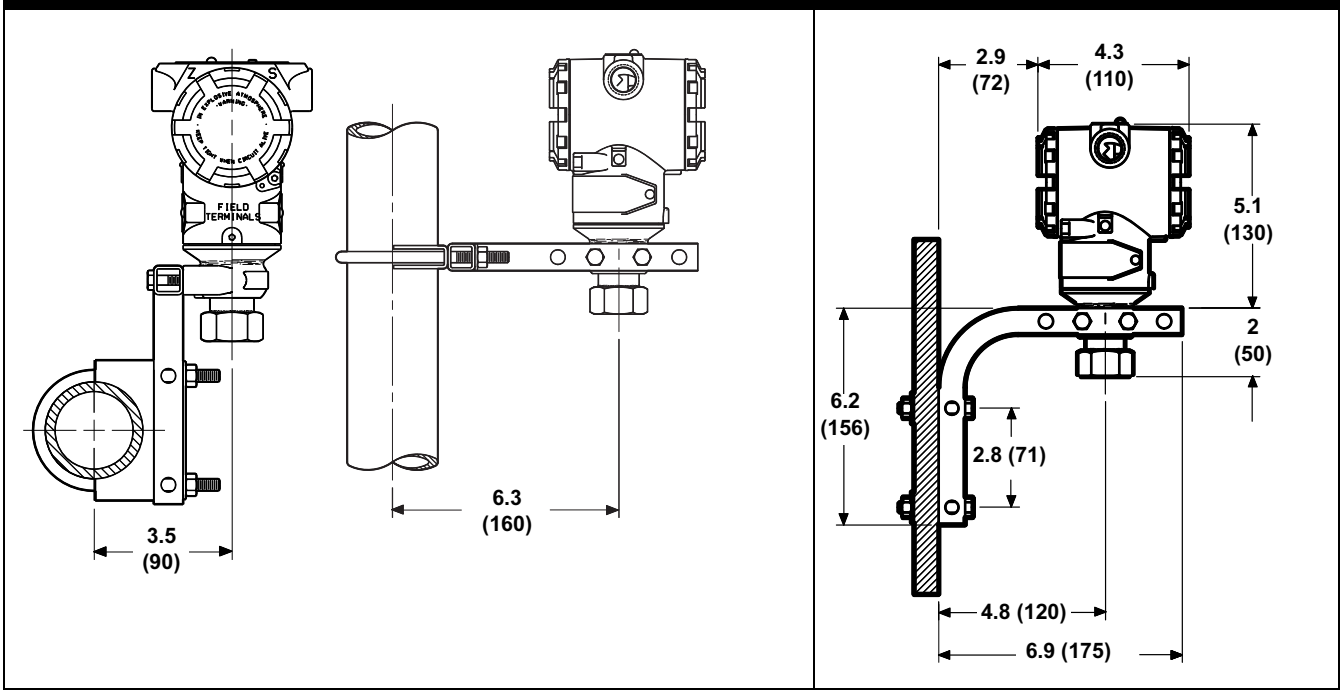

注意：
尺寸单位为英寸（毫米）

3051T 型表压和绝压变送器

型号	
Td-3051T	压力变送器

代码	压力类型
G	表压
A	绝压

代码	压力量程（量程/最小量程式） 3051TG	3051TA
1	-14.7 至 30psi/10.3psi(-101 至 207 kPa/2.1 kPa)	0 至 30 psia/0.3 psia (0 至 207 kPa/2.1 kPa)
2	-14.7 至 150 psi/1.5 psi (-101 至 1034kPa/10.3 kPa)	0 至 150 psia/1.5 psia (0 至 1 034 kPa/10.3 kPa)
3	-14.7 至 800 psi/8 psi (-101 至 5 516kPa/55 kPa)	0 至 800 psia/8 psia (0 至 5 516 kPa/55 kPa)
4	-14.7 至 4000 psi/40 psi (-101 至 27 580kPa/270 kPa)	0 至 4000 psia/40 psia (0 至 27 580 kPa/276 kPa)
5	-14.7 至 10000 psi/2000 psi (-101 至 68 900kPa/13 800 kPa)	0 至 10000 psia/2000 psi(0 至 68900kPa/13790kPa)

注 :3051TG 的量程下限随大气压变化而变化

代码	输出
A	4-20mA,带有基于 HART 协议的数字信号
M	低功耗,1-5Vdc,带有基于 HART 协议的数字信号 注:无I1，N1危险场所认证

2B	1/2-14NPT 阴螺纹
2C	G1/2 A DIN 16288 阳螺纹(仅限不锈钢，量程 1-4)
2F	锥形和螺纹方式，适用于 F-250-C 型压力反应罐(包括压盖与箍，仅限不锈钢，量程 5